アルミサポート

アルミサポート

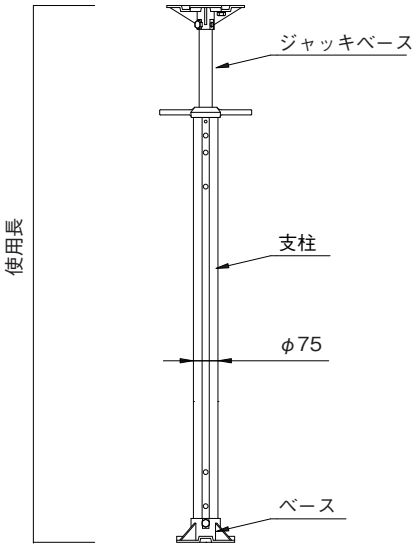

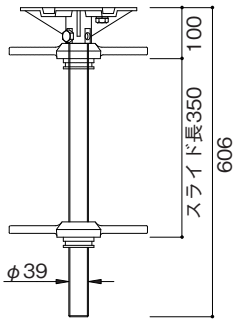

ジャッキベース ALSH-3（5.0kg）

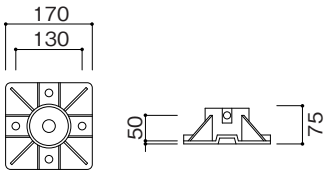

ベース ALSH-2（2.3kg）

記　号	使用長 mm	質量kg
ALSP-16	1385～1685	10.0
ALSP-23	2035～2335	11.5
ALSP-26	2320～2620	12.1
ALSP-29	2605～2905	12.7

＊ジャッキベース＋支柱＋ベースのセットです。

スライド管　ALSPP-9

●質　　量…… 4.3kg

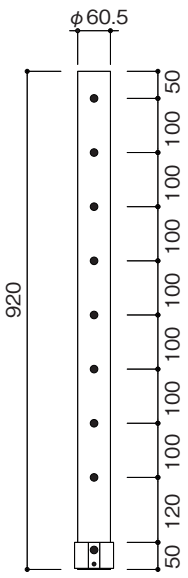

使用例

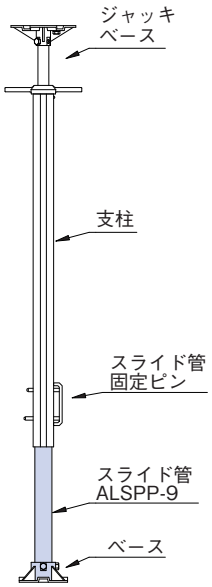

ジョイント管　ALSPJ-9

●質　　量…… 4.2kg

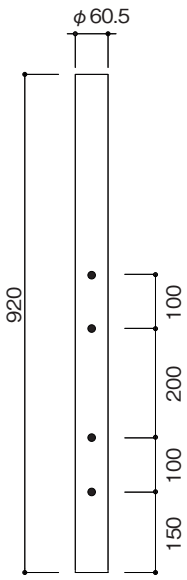

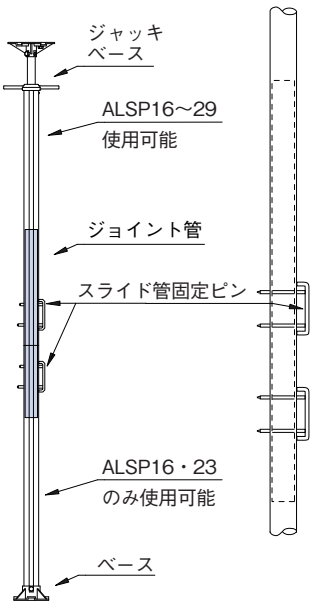

＊水平つなぎは高さ1800mm以内ごとに2ヶ所取付けて下さい。
＊使用最大長は4800mmとします。